PDX-2.150

2 CHANNEL POWER AMPLIFIER

- OWNER'S MANUAL
  Please read this manual to maximize your enjoyment of the outstanding performance and feature capabilities of the equipment, then retain the manual for future reference.
- MODE D'EMPLOI
  Veuillez lire ce mode d'emploi pour tirer pleinement profit des excellentes performances et fonctions de cet appareil, et conservez-le pour toute référence future.
- MANUAL DE OPERACION
  Lea este manual, por favor, para disfrutar al máximo de las excepcionales prestaciones y posibilidades funcionales que ofrece el equipo, luego guarde el manual para usarlo como referencia en el futuro.

ALPINE ELECTRONICS MARKETING, INC.
1-1-8 Nishi Gotanda,
Shinagawa-ku,
Tokyo 141-0031, Japan
Phone 03-5496-8231

ALPINE ELECTRONICS OF AMERICA, INC.
19145 Gramercy Place, Torrance,
California 90501, U.S.A.
Phone 1-800-ALPINE-1 (1-800-257-4631)

ALPINE ELECTRONICS OF CANADA, INC.
777 Supertest Road, Toronto,
Ontario M3J 2M9, Canada
Phone 1-800-ALPINE-1 (1-800-257-4631)

ALPINE ELECTRONICS OF AUSTRALIA PTY. LTD.
161-165 Princes Highway, Hallam
Victoria 3803, Australia
Phone 03-8787-1200

ALPINE ELECTRONICS GmbH
Frankfurter Ring 117, 80807
München, Germany
Phone 089-32 42 640

ALPINE ELECTRONICS OF U.K. LTD.
Alpine House
Fletchamstead Highway,
Coventry CV4 9TW, U.K.
Phone 0870-33 33 763

ALPINE ELECTRONICS FRANCE S.A.R.L.
(RCS PONTOISE B 338 101 280)
98, Rue de la Belle Etoile,
Z.I. Paris Nord II, B.P. 50016,
95945 Roissy Charles de Gaulle
Cedex, France
Phone 01-48638989

ALPINE ITALIA S.p.A.
Viale C. Colombo 8, 20090
Trezzano Sul Naviglio (MI), Italy
Phone 02-484781

ALPINE ELECTRONICS DE ESPAÑA, S.A.
Portal de Gamarra 36,
Pabellón, 32
01013 Vitoria (Alava) - APDO
133, Spain
Phone 945-283588

ALPINE ELECTRONICS (BENELUX) GMBH
Leuvensesteenweg 510-B6,
1930 Zaventem, Belgium
Phone 02-725-13 15

Kukje Printing Co., Ltd
127-2 Gamjeon-dong
Sasang-gu
Busan Korea

68-05946Z05-A
Printed in Korea (Y)

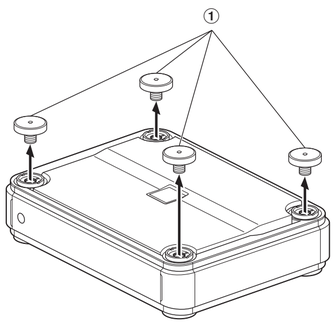

① Top Cap/ Capuchon supérieur/ Tapon superior

Fig. 1

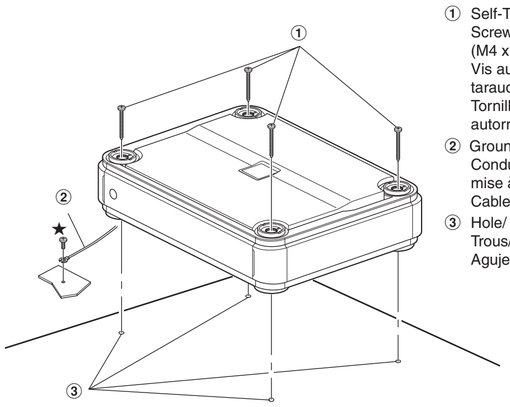

① Self-Tapping Screw (M4 x 40)/ Vis auto-taraudées / Tornillos autorroscantes

② Ground Lead/ Conducteur de mise à la terre/ Cable de tierra

③ Hole/ Trous/ Agujeros

Fig. 2

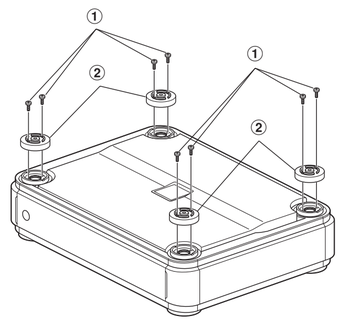

① Machine Screw (M2.6 x 14)/ Vis mécanique/ Tornillo mecánico

② Joint Cap/ Capuchon de joint/ Tapon de junta

Fig. 3

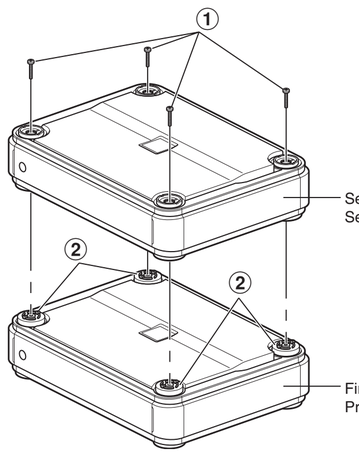

① Machine Screw (M4 x 36) Vis mécanique Tornillo mecánico

② Joint Cap/ Capuchon de joint/ Tapon de junta

Fig. 4

ENGLISH

Introduction:
Please read this OWNER'S MANUAL thoroughly to familiarize yourself with each control and function. We at ALPINE hope that your new PDX-2.150 will give you many years of listening enjoyment.
In case of problems when installing your PDX-2.150, please contact your authorized ALPINE dealer.
CAUTION: These controls are for tuning your system. Please consult your authorized Dealer for adjustment.

⚠ WARNING	This symbol means important instructions. Failure to heed them can result in serious injury or death.
⚠ CAUTION	This symbol means important instructions. Failure to heed them can result in injury or property damages.

⚠ WARNING

- **DO NOT OPERATE ANY FUNCTION THAT TAKES YOUR ATTENTION AWAY FROM SAFELY DRIVING YOUR VEHICLE.** Any function that requires your prolonged attention should only be performed after coming to a complete stop. Always stop the vehicle in a safe location before performing these functions. Failure to do so may result in an accident.
- **KEEP THE VOLUME AT A LEVEL WHERE YOU CAN STILL HEAR OUTSIDE NOISE WHILE DRIVING.** Failure to do so may result in an accident.
- **DO NOT DISASSEMBLE OR ALTER.** Doing so may result in an accident, fire or electric shock.
- **USE THIS PRODUCT FOR MOBILE 12V APPLICATIONS.** Use for other than its designed application may result in fire, electric shock or other injury.
- **USE THE CORRECT AMPERE RATING WHEN REPLACING FUSES.** Failure to do so may result in fire or electric shock.
- **DO NOT BLOCK VENTS OR RADIATOR PANELS.** Doing so may cause heat to build up inside and may result in fire.
- **MAKE THE CORRECT CONNECTIONS.** Failure to make the proper connections may result in fire or product damage.
- **USE ONLY IN CARS WITH A 12 VOLT NEGATIVE GROUND.** (Check with your dealer if you are not sure.) Failure to do so may result in fire, etc.
- **BEFORE WIRING, DISCONNECT THE CABLE FROM THE NEGATIVE BATTERY TERMINAL.** Failure to do so may result in electric shock or injury due to electrical shorts.
- **DO NOT ALLOW CABLES TO BECOME ENTANGLED IN SURROUNDING OBJECTS.** Arrange wiring and cables in compliance with the manual to prevent obstructions when driving. Cables or wiring that obstruct or hang up on places such as the steering wheel, gear lever, brake pedals, etc. can be extremely hazardous.
- **DO NOT SPLICE INTO ELECTRICAL CABLES.** Never cut away cable insulation to supply power to other equipment. Doing so will exceed the current carrying capacity of the wire and result in fire or electric shock.
- **DO NOT DAMAGE PIPE OR WIRING WHEN DRILLING HOLES.** When drilling holes in the chassis for installation, take precautions so as not to contact, damage or obstruct pipes, fuel lines, tanks or electrical wiring. Failure to take such precautions may result in fire.
- **DO NOT USE BOLTS OR NUTS IN THE BRAKE OR STEERING SYSTEMS TO MAKE GROUND CONNECTIONS.** Bolts or nuts used for the brake or steering systems (or any other safety-related system), or tanks should NEVER be used for installations or ground connections. Using such parts could disable control of the vehicle and cause fire etc.
- **KEEP SMALL OBJECTS SUCH AS BOLTS OR SCREWS OUT OF THE REACH OF CHILDREN.** Swallowing them may result in serious injury. If swallowed, consult a physician immediately.

⚠ CAUTION

- **HALT USE IMMEDIATELY IF A PROBLEM APPEARS.** Failure to do so may cause personal injury or damage to the product. Return it to your authorized Alpine dealer or the nearest Alpine Service Center for repairing.
- **HAVE THE WIRING AND INSTALLATION DONE BY EXPERTS.** The wiring and installation of this unit requires special technical skill and experience. To ensure safety, always contact the dealer where you purchased this product to have the work done.
- **USE SPECIFIED ACCESSORY PARTS AND INSTALL THEM SECURELY.** Be sure to use only the specified accessory parts. Use of other than designated parts may damage this unit internally or may not securely install the unit in place. This may cause parts to become loose resulting in hazards or product failure.
- **ARRANGE THE WIRING SO IT IS NOT CRIMPED OR PINCHED BY A SHARP METAL EDGE.** Route the cables and wiring away from moving parts (like the seat rails) or sharp or pointed edges. This will prevent crimping and damage to the wiring. If wiring passes through a hole in metal, use a rubber grommet to prevent the wire's insulation from being cut by the metal edge of the hole.
- **DO NOT INSTALL IN LOCATIONS WITH HIGH MOISTURE OR DUST.** Avoid installing the unit in locations with high incidence of moisture or dust. Moisture or dust that penetrates into this unit may result in product failure.

SERVICE CARE

◆ **IMPORTANT NOTICE**
This Amplifier has been type tested and found to comply with the limits for a Class B computing device in accordance with the specifications in Subpart J of Part 15 of FCC Rules. This equipment generates and uses radio frequency energy, and it must be installed and used properly in accordance with the manufacturer's instructions.

SERIAL NUMBER: _____
INSTALLATION DATE: _____
INSTALLATION TECHNICIAN: _____
PLACE OF PURCHASE: _____

◆ **IMPORTANT**
Please record the serial number of your unit in the space provided here and keep it as a permanent record. The serial number plate is located on the rear of the unit.

SPECIFICATIONS

RMS Continuous Power (at 14.4V , 20 - 20 kHz)
- Per channel into 4 ohms (≤1%THD+N) ..... 150W x 2
- Per channel into 2 ohms (≤1%THD+N) ..... 150W x 2
- Bridged into 4 ohms (≤1%THD+N) ..... 300W x 1

S/N Ratio (IHF A Weighted , Reference: rated power into 4 ohms) 100dBA
CEA2006 S/N Ratio (IHF A Weighted , Reference: 1W into 4 ohms) 78dBA
Input Impedance ..... 10k ohms
Frequency Response (+0, -1dB) ..... 20 - 20kHz
Crossover Frequency (Variable , L . P. F / H.P.F / OFF Selectable)
- 1/2 ch ..... 30 - 400 Hz (-12 dB / oct)

Input Sensitivity (V / at 10k ohms) ..... 0.2 - 4.0V
Dimensions
- Width ..... 257mm (10-1/8")
- Height ..... 62mm (2-7/16")
- Depth ..... 192mm (7-9/16")

Weight 2.74kg

NOTE:
For product improvement, specifications and design are subject to change without notice.

ACCESSORIES

- Self-Tapping Screw (M4 x 40) 4
- Machine Screw (M2.6 x 14) 8
- Machine Screw (M4 x 36) 4
- Joint Cap 4
- Speaker Plug 2
- Hexagonal Wrench ..... 1 SET

INSTALLATION (Fig. 1 - Fig. 4)

With this series of amplifiers, up to three units can be stacked together in a typical installation. Depending on the number of units you wish to install, refer to instructions A to C below.

⚠ **CAUTION**
◆ **Caution on connection terminals/parts**
- Do not allow other objects (particularly electrically conductive) to get too close or in contact with any of the unit's terminals/parts (power supply, fuse, speaker output terminal, RCA connector, etc.). Doing so may result in short circuit or accident.

Note:
Stack installation should always be parallel to the vehicle floor – do not install at an incline, such as leaning against a vertical surface, as this will invalidate your warranty.

Preparation for installation
1. Using the amplifier as a template, mark the four screw locations.
2. Make sure there are no objects behind the surface that may become damaged during drilling.
3. Drill the screw holes.
4. Position the PDX-2.150 over the screw holes, and secure with four self-tapping screws.

NOTE:
To securely connect the ground lead, use an already installed screw on the metal part of the vehicle (marked ★). Be sure this is a good ground by checking continuity to the battery (–) terminal. As much as possible connect all equipment to the same ground point. These procedures will help eliminate noise.

A. Single unit installation
1. Position the unit over the screw holes you prepared earlier.
2. Remove the four corner top caps on top using the hexagon wrench (large, supplied). Refer to fig.1.
3. Fasten the unit down with the four self-tapping screws (M4 x 40, supplied).Refer to fig.2.
4. Re-attach the four top caps securely using the hexagon wrench.

B. Stack installation of two units
1. Firstly, securely install one unit, as described in steps 1-3 of A above.
2. Attach the four joint caps in the four corners of the first unit with 2 machine screws (M2.6 x 14, supplied) per each cap. Refer to fig.3.
3. Stack the second unit on top of the installed unit, aligning the second unit's feet with the joint caps of the first unit.
4. Remove the four corner top caps of the second unit using the hexagon wrench (large,supplied).
5. Insert the four machine screws (M4 x 36, supplied) through the top of the second unit into the four joint caps of the lower unit to connect them together. Refer to fig.4
6. Re-attach the four top caps to the second unit using the hexagon wrench (big, supplied).

C. Stack installation of three units
1. Firstly, securely install the first two units firmly as described in steps 1 to 5 of B above.
2. Next, install the third unit as described for the second unit in B above. With this, stack installation of the 3 units is completed.

FRANÇAIS

Introduction:
Prière de lire attentivement ce MODE D'EMPLOI pour se familiariser avec chaque commande et fonction. Chez Alpine, nous espérons que le nouveau PDX-2.150 donnera de nombreuses années de plaisir d'écoute.
En cas de problèmes lors de l'installation du PDX-2.150, prière de contacter le revendeur agréé d'ALPINE.
PRECAUTION: Ces commandes sont utilisées pour la syntonisation du système. Prière de contacter le revendeur agréé pour le réglage.

⚠ AVERTISSEMENT	Ce symbole désigne des instructions importantes. Le non-respect de ces instructions peut entraîner de graves blessures, voire la mort.
⚠ ATTENTION	Ce symbole désigne des instructions importantes. Le non-respect de ces instructions peut entraîner des blessures ou des dommages matériels.

⚠ AVERTISSEMENT

- **N'ACTIVER AUCUNE FONCTION SUSCEPTIBLE DE DETOURNER VOTRE ATTENTION DE LA CONDUITE DU VEHICULE.** Les fonctions requérant une attention prolongée ne doivent être exploitées qu'à l'arrêt complet du véhicule. Toujours arrêter le véhicule à un endroit sûr avant d'activer ces fonctions. Il y a risque de provoquer un accident.
- **GARDER LE VOLUME A FAIBLE NIVEAU DE MANIERE A POUVOIR ENTENDRE LES BRUITS EXTERIEURS PENDANT LA CONDUITE.** Il y a risque d'accident.
- **NE PAS DESASSEMBLER NI MODIFIER L'APPAREIL.** Il y a risque d'accident, d'incendie ou de choc électrique.
- **UTILISER CET APPAREIL POUR DES APPLICATIONS MOBILES DE 12 V.** Toute utilisation autre que l'application désignée comporte un risque d'incendie, de choc électrique ou de blessure.
- **UTILISER DES FUSIBLES DE L'AMPERAGE APPROPRIE.** Il y a risque d'incendie ou de décharge électrique.
- **NE PAS OBSTRUER LES SORTIES D'AIR NI LES PANNEAUX DU RADIATEUR.** Une surchauffe interne peut se produire et provoquer un incendie.
- **EFFECTUER CORRECTEMENT LES CONNEXIONS.** Il y a risque de blessures ou de dommages à l'appareil.
- **A UTILISER UNIQUEMENT SUR DES VOITURES A MASSE NEGATIVE DE 12 VOLTS.** (Vérifiez auprès de votre concessionnaire si vous n'en êtes pas certain.) Il y a risque d'incendie, etc.
- **AVANT TOUTE CONNEXION, DEBRANCHER LE CABLE DE LA BORNE NEGATIVE DE LA BATTERIE.** Il y a risque de choc électrique ou de blessure par courts-circuits.
- **NE PAS COINCER LES CABLES AVEC DES OBJETS VOISINS.** Positionner les câbles conformément au manuel de manière à éviter toute obstruction en cours de conduite. Les câbles qui obstruent ou dépassent à des endroits tels que le volant, le levier de changement de vitesses, la pédale de frein, etc., peuvent s'avérer extrêmement dangereux.
- **NE PAS DENUDER LES CABLES ELECTRIQUES.** Ne jamais enlever la gaine isolante pour alimenter un autre appareil. Il y a risque de dépassement de la capacité de courant et, partant, d'incendie ou de choc électrique.
- **NE PAS ENDOMMAGER DE CONDUITES NI DE CABLES LORS DU FORAGE DES TROUS.** Lors du forage de trous dans le châssis en vue de l'installation, veiller à ne pas entrer en contact, endommager ni obstruer de conduites, de tuyaux à carburant ou de fils électriques. Le non-respect de cette précaution peut entraîner un incendie.
- **NE PAS UTILISER DES ECROUS NI DES BOULONS DU CIRCUIT DE FREINAGE OU DE DIRECTION POUR LES CONNEXIONS DE MASSE.** Les boulons et les écrous utilisés pour les circuits de freinage et de direction (ou de tout autre système de sécurité) ou les réservoirs ne peuvent JAMAIS être utilisés pour l'installation ou la liaison à la masse. L'utilisation de ces organes peut désactiver le système de contrôle du véhicule et causer un incendie, etc.
- **GARDER LES PETITS OBJETS COMME LES BOULONS OU LES VIS HORS DE PORTEE DES ENFANTS.** L'ingestion de tels objets peut entraîner de graves blessures. En cas d'ingestion, consulter immédiatement un médecin.

⚠ ATTENTION

- **INTERROMPRE TOUTE UTILISATION EN CAS DE PROBLEME.** Le non-respect de cette précaution peut entraîner des blessures ou endommager l'appareil. Retourner l'appareil auprès du distributeur Alpine agréé ou un centre de service après-vente Alpine en vue de la réparation.
- **FAIRE INSTALLER LE CABLAGE ET L'APPAREIL PAR DES EXPERTS.** Le câblage et l'installation de cet appareil requiert des compétences techniques et de l'expérience. Pour garantir la sécurité, faire procéder à l'installation de cet appareil par le distributeur qui vous l'a vendu.
- **UTILISER LES ACCESSOIRES SPECIFIES ET LES INSTALLER CORRECTEMENT.** Utiliser uniquement les accessoires spécifiés. L'utilisation d'autres composants que les composants spécifiés peut causer des dommages internes à cet appareil ou son installation risque de ne pas être effectuée correctement. Les pièces utilisées risquent de se desserrer et de provoquer des dommages ou une défaillance de l'appareil.
- **FAIRE CHEMINER LE CABLAGE DE MANIERE A NE PAS LE COINCER CONTRE UNE ARETE METALLIQUE.** Faire cheminer les câbles à l'écart des pièces mobiles (comme les rails d'un siège) et des arêtes acérées ou pointues. Cela évitera ainsi de coincer et d'endommager les câbles. Si un câble passe dans un orifice métallique, utiliser un passe-cloison en caoutchouc pour éviter que la gaine isolante du câble ne soit endommagée par le rebord métallique de l'orifice.
- **NE PAS INSTALLER A DES ENDROITS TRES HUMIDES OU POUSSIEREUX.** Eviter d'installer l'appareil à des endroits soumis à une forte humidité ou à de la poussière en excès. La pénétration d'humidité ou de poussière à l'intérieur de cet appareil risque de provoquer une défaillance.

SOINS PRATIQUES

◆ **AVIS IMPORTANT**
Cet amplificateur a été testé et est conforme aux limites des dispositifs informatiques de catégorie B, conformément aux règlements du FCC, section 15, sous-section J. Ce matériel produit et utilise des hautes fréquences radio et doit être installé et utilisé conformément aux directives du fabricant.

NUMERO DE SERIE: _____
DATE D'INSTALLATION: _____
INSTALLATEUR: _____
LIEU D'ACHAT: _____

◆ **IMPORTANT**
Enregistrer le numéro de série de l'appareil dans l'espace prévu ici et le conserver en permanence. La plaque de numéro de série est située à l'arrière de l'appareil.

SPECIFICATIONS

Puissance continue RMS (à 14,4V , 20 - 20 kHz)
- Par canal à 4 ohms (≤1%DHT+N) ..... 150W x 2
- Par canal à 2 ohms (≤1%DHT+N) ..... 150W x 2
- En pont à 4 ohms (≤1%DHT+N) ..... 300W x 1

Rapport S/B (pondéré IHF A, référence : puissance nominale sous 4 ohms) 100dBA
Rapport S/B du CEA2006 (pondéré IHF A, référence : 1W sous 4 ohms) 78dBA
Impédance d'entrée ..... 10k ohms
Réponse de fréquence (+0, -1dB) ..... 20 - 20kHz
Fréquence de recouvrement (variable, L . P. F /H.P.F/ OFF Selectable)
- 1/2 can ..... 30 - 400 Hz (-12 dB / oct)

Sensibilité d'entrée (V / à 10k ohms) ..... 0,2 - 4,0V
Dimensions
- Largeur ..... 257mm (10-1/8")
- Hauteur ..... 62mm (2-7/16")
- Profondeur ..... 192mm (7-9/16")

Poids 2,74kg

REMARQUE:
Afin d'améliorer ce produit, les spécifications et la conception sont sujettes à des modifications sans préavis.

ACCESSOIRES

- Vis auto-taraudées (M4 x 40) 4
- Vis mécanique (M2,6 x 14) 8
- Vis mécanique (M4 x 36) 4
- Capuchon de joint 4
- Prise du haut-parleur 2
- Clé hexagonale ..... 1 JEU

INSTALLATION (Fig. 1 - Fig. 4)

Avec cette série d'amplificateurs, vous pouvez empiler jusqu'à trois unités dans une installation typique. Selon le nombre d'unités que vous souhaitez installer, reportez-vous aux instructions A à C ci-dessous.

⚠ **ATTENTION**
◆ **Précaution relative au raccordement des bornes/pièces**
- Ne laissez aucun autre objet (particulièrement ceux qui sont conducteurs d'électricité) entrer en contact ou s'approcher trop près des bornes/pièces de l'appareil (alimentation, fusible, borne de sortie de haut-parleur, prise RCA, etc.). Cela risquerait de provoquer un court-circuit ou un accident.

Remarque :
L'installation doit toujours être parallèle au sol du véhicule ; n'installez pas l'unité sur une surface inclinée (par exemple sur une surface verticale) car la garantie serait invalidée.

Préparation pour l'installation
1. Apposer l'amplificateur contre la surface d'installation pour marquer les repères des quatre vis.
2. Vérifier qu'il n'y a pas d'objets derrière la surface pouvant être abîmés lorsque les trous soient percés.
3. Percer les trous pour les vis.
4. Positionner le PDX-2.150 par dessus les trous et fixer avec les quatre vis auto-taraudées.

REMARQUE:
Pour connecter solidement le conducteur de mise à la terre, utiliser la vis déjà fixée sur la partie métallique du véhicule (signalée ★). Assurez-vous que ce point est une bonne mise à la terre en vérifiant la continuité à la borne de la batterie (–). Si possible, connecter tout l'équipement au même point de mise à la terre. Ceci vous aidera à éliminer le bruit.

A. Installation d'une seule unité
1. Positionnez l'unité sur les trous que vous avez percés précédemment.
2. Retirez les capuchons supérieurs situés aux quatre coins de l'unité à l'aide d'une clé hexagonale (grande, fournie). Voir schéma 1.
3. Fixez l'unité à l'aide des quatre vis auto-taraudées (M4 x 40, fournies).Voir schéma 2.
4. Replacez les quatre capuchons supérieurs à l'aide de la clé hexagonale.

B. Installation de deux unités empilées
1. Fixez tout d'abord une unité en suivant les étapes 1 à 3 ci-dessus.
2. Fixez les capuchons de joint aux quatre coins de la première unité à l'aide de deux vis mécaniques (M2,6 x 14,fournies) pour chaque capuchon. Voir schéma 3.
3. Empilez la seconde unité sur celle déjà fixée en prenant soin de bien l'aligner sur les capuchons de joint de la première unité.
4. Retirez les capuchons supérieurs situés aux quatre coins de la deuxième unité à l'aide d'une clé hexagonale (grande, fournie).
5. Insérez les vis mécaniques (M4 x 36, fournies) aux quatre coins de l'unité supérieure dans les quatre capuchons de joint de l'unité inférieure afin de les connecter entre elles. Voir schéma 4.
6. Replacez les capuchons supérieurs situés aux quatre coins de la deuxième unité à l'aide d'une clé hexagonale (grande, fournie).

C. Installation de trois unités empilées
1. Fixez tout d'abord les deux unités en vous reportant aux étapes 1 à 5 du point B.
2. Installez ensuite la troisième unité en suivant la même procédure que la deuxième unité (décrite au point B). L'installation des trois unités empilées est alors terminée.

ESPAÑOL

Introducción:
A fin de familiarizarse con los controles y funciones de la unidad, lea detenidamente este MANUAL DE OPERACIÓN. Nosotros en ALPINE esperamos que su nuevo PDX-2.150 le brinde muchos años de placer auditivo.
En caso de presentarse algún problema durante la instalación del PDX-2.150, tome contacto con su distribuidor autorizado ALPINE.
PRECAUCION: Estos controles sirven para la sintonización de su sistema. Contacte por favor a su distribuidor autorizado para el ajuste.

⚠ ADVERTENCIA	Este símbolo indica que las instrucciones son importantes. De no tenerse en cuenta podría ocasionarse heridas graves o muerte.
⚠ PRUDENCIA	Este símbolo indica que las instrucciones son importantes. De no tenerse en cuenta podría ocasionarse heridas graves o daños materiales.

⚠ ADVERTENCIA

- **NO REALICE NINGUNA OPERACIÓN QUE PUEDA DISTRAER SU ATENCIÓN Y COMPROMETER LA SEGURIDAD DURANTE LA CONDUCCIÓN DEL VEHÍCULO.** Las operaciones que requieren su atención durante más tiempo sólo deben realizarse después de detener completamente el vehículo. Estacione el vehículo en un lugar seguro antes de realizar dichas operaciones. De lo contrario, podría ocasionar un accidente.
- **MANTENGA EL VOLUMEN A UN NIVEL QUE NO LE IMPIDA ESCUCHAR LOS SONIDOS DEL EXTERIOR MIENTRAS CONDUCE.** De no ser así, podría ocasionar un accidente.
- **NO DESMONTE NI ALTERE LA UNIDAD.** Si lo hace, podrá ocasionar un accidente, un incendio o una descarga eléctrica.
- **UTILICE ESTE PRODUCTO CON APLICACIONES MÓVILES DE 12 V.** Si se emplea para otra aplicación distinta de la prevista, podría producirse un incendio, una descarga eléctrica u otras lesiones.
- **UTILICE EL AMPERAJE CORRECTO CUANDO CAMBIE FUSIBLES.** De lo contrario, puede producirse un incendio o una descarga eléctrica.
- **NO OBSTRUYA LOS ORIFICIOS DE VENTILACIÓN O LOS PANELES DEL RADIADOR.** Si los bloquea, el calor podría acumularse en el interior y producir un incendio.
- **REALICE LAS CONEXIONES CORRECTAMENTE.** Una conexión incorrecta puede producir un incendio o dañar el equipo.
- **UTILICE LA UNIDAD SOLAMENTE EN VEHÍCULOS QUE TENGAN 12 VOLTIOS CON NEGATIVO A MASA.** (Consulte a su distribuidor en caso de duda.) De no ser así, podría ocasionar un incendio, etc.
- **ANTES DE EFECTUAR EL CABLEADO, DESCONECTE EL CABLE DEL TERMINAL NEGATIVO DE LA BATERÍA.** De no hacerlo así, podría ocasionar una descarga eléctrica o heridas debido a cortocircuitos eléctricos.
- **IMPIDA QUE LOS CABLES SE ENREDEN CON LOS OBJETOS SITUADOS ALREDEDOR.** Disponga la instalación eléctrica y los cables conforme a lo descrito en el manual para evitar obstáculos durante la conducción. Los cables que obstaculizan la conducción o que cuelgan de partes del vehículo como el volante de dirección, la palanca de cambios, los pedales de freno, etc., se consideran extremadamente peligrosos.
- **NO EMPALME CABLES ELÉCTRICOS.** Nunca corte el aislamiento de un cable para suministrar energía a otro equipo. Esto hace que la capacidad portadora del cable se supere y puede ser la causa de incendios o descargas eléctricas.
- **EVITE DAÑAR LOS TUBOS Y EL CABLEADO CUANDO TALADRE AGUJEROS.** Si taladra agujeros en el chasis durante la instalación, tome las precauciones necesarias para no rozar, dañar u obstruir los tubos, las tuberías de combustible, los depósitos o el cableado eléctrico. De lo contrario, podría provocar un incendio.
- **NO UTILICE TUERCAS O PERNOS EN EL SISTEMA DE FRENOS O DE DIRECCIÓN PARA REALIZAR LAS CONEXIONES A MASA.** Los pernos o tuercas empleados en los sistemas de freno o de dirección (o en cualquier otro sistema relacionado con la seguridad del vehículo), o los depósitos, NUNCA deben utilizarse para instalaciones de cableado o conexión a masa. Si utiliza tales partes podrá incapacitar el control del vehículo y provocar un incendio, etc.
- **MANTENGA LOS OBJETOS PEQUEÑOS, COMO PERNOS Y TORNILLOS, FUERA DEL ALCANCE DE LOS NIÑOS.** La ingestión de estos objetos puede provocar lesiones graves. Si esto ocurre, consulte con un médico inmediatamente.

⚠ PRUDENCIA

- **DEJE DE USAR LA UNIDAD INMEDIATAMENTE SI APARECE ALGÚN PROBLEMA.** Su uso en estas condiciones podría ocasionar lesiones personales o daños al producto. Lleve la unidad a un distribuidor Alpine autorizado o al Centro de servicio Alpine más próximo para repararla.
- **CONFÍE EL CABLEADO Y LA INSTALACIÓN A PROFESIONALES.** El cableado y la instalación de este equipo requieren una competencia y experiencia técnica confirmada. Para garantizar la seguridad, póngase siempre en contacto con el distribuidor al que ha comprado el equipo para confiarle estas tareas.
- **UTILICE LOS ACCESORIOS ESPECIFICADOS E INSTÁLELOS CORRECTAMENTE.** Asegúrese de utilizar los accesorios especificados solamente. La utilización de otras piezas no designadas puede ser la causa de daños en el interior de la unidad o de una instalación incorrecta. Las piezas pueden aflojarse, lo que, además de ser peligroso, puede provocar averías.
- **DISPONGA EL CABLEADO DE FORMA QUE LOS CABLES NO SE DOBLEN, NO SE CONTRAIGAN NI ROCEN UN BORDE METÁLICO AFILADO.** Aleje los cables y el cableado de piezas móviles (como los raíles de los asientos) o de bordes puntiagudos o afilados. De esta forma evitará dobleces y daños en el cableado. Si los cables se introducen por un orificio de metal, utilice una arandela de goma para evitar que el borde metálico del orificio corte el aislamiento del cable.
- **NO INSTALE LA UNIDAD EN LUGARES MUY HÚMEDOS O LLENOS DE POLVO.** Evite instalar la unidad en lugares con altos índices de humedad o polvo. Si entra polvo o humedad, el equipo puede averiarse.

CUIDADOS PRÁCTICOS

◆ **AVISO IMPORTANTE**
Este amplificador ha sido probado y es conforme con los límites de los dispositivos informáticos de categoría B, según la regulación de FCC, sección 15, subsección J. Este equipo produce y utiliza altas frecuencias radio y debe ser instalado y utilizado según las instrucciones del fabricante.

NÚMERO DE SERIE: _____
FECHA DE INSTALACIÓN: _____
TÉCNICO: _____
LUGAR DE ADQUISICIÓN: _____

◆ **IMPORTANTE**
Anote el número de serie de su unidad en el espacio proporcionado aquí, y consérvelo como un registro permanente. La placa con el número de serie está ubicada en la parte posterior de la unidad.

ESPECIFICACIONES

Potencia continua RMS (a 14,4V , 20 - 20 kHz)
- Por canal en 4 ohmios(≤1%DAT+N) ..... 150W x 2
- Por canal en 2 ohmios (≤1%DAT+N) ..... 150W x 2
- Ponteado en 4 ohmios (≤1%DAT+N) ..... 300W x 1

Relación S/R (IHF A ponderado, Referencia: potencia nominal en 4 ohmios) 100dBA
Relación S/R CEA2006 (IHF A ponderado, Referencia: 1 W en 4 ohmios) 78dBA
Impedancia de entrada ..... 10k ohmios
Respuesta de frecuencia (+0, -1dB) ..... 20 - 20kHz
Frecuencia de corte (Variable, L. P. F / H.P.F / OFF Selectable)
- 1/2 can ..... 30 - 400 Hz (-12 dB / oct)

Sensibilidad de entrada (V / en 10k ohmios) ..... 0,2 - 4,0V
Dimensiones
- Anchura ..... 257mm (10-1/8")
- Altura ..... 62mm (2-7/16")
- Profundidad ..... 192mm (7-9/16")

Peso 2,74kg

NOTA:
Con el propósito de introducir mejoras, las especificaciones y el diseño del producto están sujetos a cambios sin previo aviso.

ACCESORIOS

- Tornillo autorroscante (M4 x 40) 4
- Tornillo mecánico (M2,6 x 14) 8
- Tornillo mecánico (M4 x 36) 4
- Tapon de junta 4
- Toma del altavoz 2
- Llave hexagonal ..... 1 JUEGO

INSTALACION (Fig. 1- Fig.4)

Con esta serie de amplificadores es posible apilar hasta tres unidades juntas en una instalación típica. Dependiendo del número de unidades que desee instalar, consulte las instrucciones A-C que se indican a continuación.

⚠ **PRUDENCIA**
◆ **Precaución al conectar los terminales/piezas**
- No permita que otros objetos (especialmente si son conductores eléctricos) se acerquen demasiado o entren en contacto con los terminales/piezas de la unidad (fuente de alimentación, fusibles, terminal de salida de altavoces, conector RCA, etc.). De lo contrario, podría producirse un cortocircuito o un accidente.

Nota:
La instalación siempre debe realizarse en paralelo con el suelo del vehículo: no realiza nunca la instalación sobre una superficie inclinada (por ejemplo, apoyándose en una superficie vertical), ya que podría invalidar la garantía.

Preparativos para la instalación
1. Utilizando el amplificador como plantilla, marque la ubicación de los cuatro tornillos.
2. Asegúrese de que no hay objeto alguno bajo la superficie que pueda verse dañado durante la perforación de los agujeros.
3. Perfore los agujeros para los tornillos.
4. Sitúe el PDX-2.150 sobre dichos agujeros, y asegúrelo con cuatro tornillos autorroscantes.

NOTA:
Para conectar de forma segura el cable de tierra, utilice un tornillo ya instalado en la parte metálica del vehículo (marcado ★). Asegúrese de que es un punto de tierra bueno verificando la continuidad con el terminal de la batería (–).
Conecte siempre que sea posible todo el equipo en el mismo punto de tierra. Esto ayudará a eliminar el ruido.

A. Instalación de una sola unidad
1. Sitúe la unidad sobre los agujeros de los tornillos que preparó previamente.
2. Retire los cuatro tapones superiores de las esquinas con ayuda de una llave hexagonal (grande, se suministra). Consulte la figura 1.
3. Apriete la unidad hacia abajo con los cuatro tornillos autorroscantes (M4 x 40, se suministran). Consulte la figura 2.
4. Vuelva a colocar los cuatro tapones correctamente con ayuda de la llave hexagonal.

B. Instalación de dos unidades en una pila
1. En primer lugar, instale correctamente una de las unidades, tal como se describe en los pasos 1-3 de la sección A anterior.
2. Coloque los cuatro tapones de junta en las cuatro esquinas de la primera unidad con ayuda de 2 tornillos mecánicos (M2,6 x 14, se suministran) por cada tapón. Consulte la figura 3.
3. Apile la segunda unidad sobre la que ya ha instalado, de tal forma que la base de la segunda unidad quede alineada con los tapones de junta de la primera unidad.
4. Retire los cuatro tapones superiores de las esquinas de la segunda unidad con ayuda de una llave hexagonal (grande, se suministra).
5. Inserte los cuatro tornillos mecánicos (M4 x 36, se suministran) por la parte superior de la segunda unidad en los cuatro tapones de junta de la unidad inferior para conectarlas entre sí. Consulte la figura 4.
6. Vuelva a colocar los cuatro tapones superiores de la segunda unidad con ayuda de una llave hexagonal (grande, se suministra).

C. Instalación de tres unidades en una pila
1. En primer lugar, instale correctamente las dos primeras unidades, tal como se describe en los pasos 1-5 de la sección B anterior.
2. A continuación, instale la tercera unidad, tal como se describe en el procedimiento de instalación de la segunda unidad en la sección B anterior. Con esto finaliza la instalación de las tres unidades en una pila.

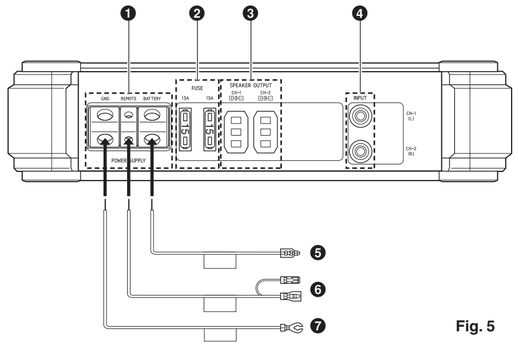

Fig. 5

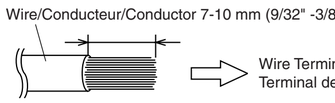

Fig. 6

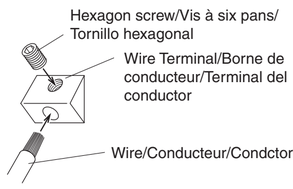

Fig. 7

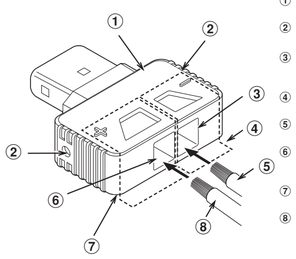

① Speaker plug/Prise du haut-parleur/Toma del altavoz
② Hex screw hole/Orifice de la vis à six pans/ Agujero de tornillo hexagonal
③ Negative lead terminal hole/Orifice de la borne du conducteur négatif/Agujero del terminal del conductor negativo
④ Speaker negative terminal/Borne négative du haut-parleur/Terminal negativo del altavoz
⑤ Speaker wire (negative)/Câble du haut-parleur (négatif)/Cable del altavoz (negativo)
⑥ Positive lead terminal hole/Orifice de la borne du conducteur positif/Agujero del terminal del conductor positivo
⑦ Positive speaker terminal/Borne positive du haut-parleur/Terminal positivo del altavoz
⑧ Speaker wire (positive)/Câble du haut-parleur (positif)/Cable del altavoz (positivo)

Fig. 8

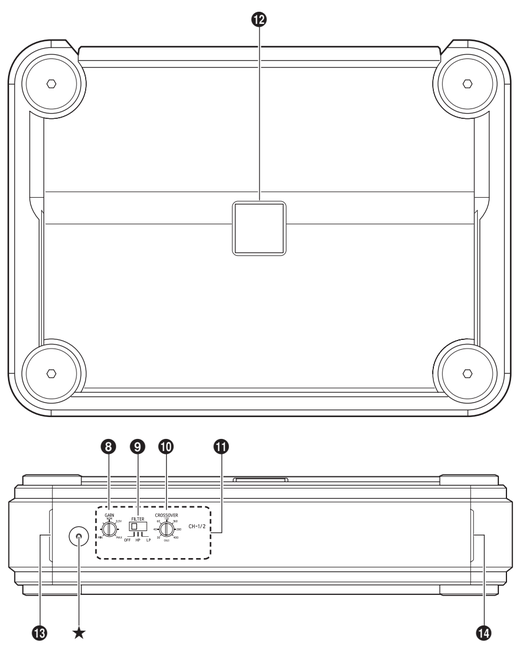

Fig. 9

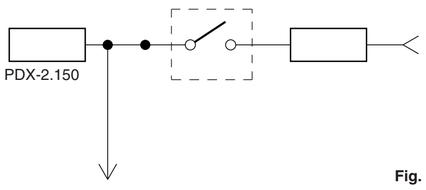

Fig. 10

CONNECTIONS (Fig. 5 - Fig. 8)

Before making connections, be sure to turn the power off to all audio components. Connect the yellow battery lead from the amp directly to the positive (+) terminal of the vehicle's battery. Do not connect this lead to the fuse block.

CAUTION

◆ **Caution on connection terminals/parts**

- Do not allow other objects (particularly electrically conductive) to get too close or in contact with any of the unit's terminals/parts (power supply, fuse, speaker output terminal, RCA connector, etc.). Doing so may result in short circuit or accident.

To prevent external noise from entering the audio system.

- Locate the unit and route the leads at least 10 cm (3-15/16") away from the car harness.
- Keep the battery power leads as far away from other leads as possible.
- Connect the ground lead securely to a bare metal spot (remove any paint or grease if necessary) of the car chassis.
- If you add an optional noise suppressor, connect it as far away from the unit as possible. Your Alpine dealer carries various noise suppressors, contact them for further information.
- Your Alpine dealer knows best about noise prevention measures so consult your dealer for further information.

❶ Power Supply Terminal

❷ Fuse

❸ Speaker Output Terminals
Referring to "Cautions on speaker wire connections", insert the speaker wire into the speaker plug, which is then inserted in the speaker output terminal.

Note:

- Fully insert the speaker plug to avoid poor connection, or the wire coming loose due to vehicle vibration, etc.
- The speaker plug can be connected either way, regardless of polarity indication.
- Do not connect speaker leads together or to chassis ground.

❹ RCA Input Jacks
Connect these jacks to the line out leads on your head unit using RCA extension cables (sold separately).

❺ Battery Lead (Yellow, sold separately)
Be sure to add a a fuse as close as possible to the battery's positive (+) terminal. This fuse will protect your vehicle's electrical system in case of a short circuit. If you need to extend this lead, only use AWG4-AWG6 (the wire gauge) for this connection.

❻ Remote Turn-On Lead (Blue/White, sold separately)
Connect this lead to the remote turn-on or power antenna (positive trigger, (+) 12V only) lead of your head unit.

❼ Ground Lead (Black, sold separately)
Connect this lead securely to a clean, bare metal spot on the vehicle's chassis. Verify this point to be a true ground by checking for continuity between that point and the negative (–) terminal of the vehicle's battery. Ground all your audio components to the same point on the chassis to prevent ground loops.

◆ **Cautions on Power Wire connections**

The power wire cannot be connected until its end has been stripped. Below explains how to connect the stripped end of the power wire.

Note:

- Use the supplied hexagon screws for this connection. It is highly recommended that this be carried out by the dealer.
- If you make this connection yourself, ensure the connection is correct by following the instructions below carefully.
- Be sure to use the supplied hexagon screws for this connection.
- For safety reasons, connect the battery wire last.
- To prevent disconnection of the leads or dropping of the unit, do not carry the unit by the wire.
- Be sure to add a fuse as close as possible to the battery. Make sure to use a fuse of the correct rating for the power wire.

1. Check the wire gauge.
   Notes:
   - Only use AWG4-AWG6 (the wire gauge) for this connection.
   - If in doubt, consult your dealer or Customer Support regarding correct wire gauge to use.
2. Strip back between 7-10mm (9/32"-3/8") of the power wire's insulation to expose the conductor.
   Notes:
   - If the length of the exposed conductor is too short, a poor connection may occur causing operation failure or sound interruption.
   - Conversely, if the exposed conductor is too long, an electrical short-circuit may occur.
3. Loosen the unit's wire terminal hexagon screws, and insert the exposed conductor into the terminal and finally tighten to secure the connection.
4. Verify that the power wire is connected securely.

◆ **Cautions on speaker wire connections**

When you connect the speaker wire to the unit, you need to insert the speaker wire into the speaker plug. Below explains how to insert the speaker wire into the speaker plug.

1. Check the wire gauge.
   Notes:
   - The available speaker wire gauge for this unit is AWG8-AWG16.
   - If in doubt, consult your dealer regarding correct wire gauge to use.
2. Strip back between 7-10mm (9/32"-3/8") of the wire's insulation to expose the conductor.
   Notes:
   - If the length of the exposed conductor is too short, a poor connection may occur causing operation failure or sound interruption.
   - Conversely, if the exposed conductor is too long, an electrical short-circuit may occur.
3. Loosen fully the speaker plug's 2 hexagon screws using the hexagon wrench (small, supplied).
4. Insert fully the exposed conductor of the speaker wire into the wire terminal hole. Refer to Fig.8.
   Notes:
   - Insert the speaker wire observing the +/– indications on the speaker plug. Insert the positive speaker wire into the positive speaker terminal, and the negative speaker wire into the negative speaker terminal.
5. Tighten the 2 hexagon screws using the hexagon wrench (small, supplied).

SWITCH SETTINGS (Fig. 9)

When making adjustments 8-10 below, remove the hexagon screw (indicated by ★ in the illustration) using the hexagon wrench (small, supplied), and then open the control cover.

❽ Input Gain Adjustment Control
Set the PDX-2.150 input gain to the minimum (4V) position. Using a dynamic CD as a source, increase the head unit volume until the output distorts. Then, reduce the volume 1 step (or until the output is no longer distorted). Now, increase the amplifier gain until the sound from the speakers becomes distorted. Reduce the gain slightly so the sound is no longer distorted to achieve the optimum gain setting.

❾ Crossover Mode Selector Switch

a) Set to the "LP" position when the amplifier is used to drive a subwoofer. The frequencies above the crossover point will be attenuated at 12 dB/octave.

b) Set to the "HP" position when the amplifier is used to drive a tweeter/midrange system. The frequencies below the crossover point will be attenuated at 12 dB/octave.

c) Set to the "OFF" position when the amplifier will be used for driving full-range speakers. The full frequency bandwidth will be output to the speakers with no high or low frequency attenuation.

❿ Crossover Frequency Adjustment Knob
Permits adjustment of the crossover frequency, by rotating the knob to select any frequency between 30 to 400 Hz as the crossover point.

⓫ Switch Panel

⓬⓭ Power Indicator
Lights up when power is on.
Is off when power is off.

⓮ Status Indicator

Indication color	Status	Solution
Blue	Amplifier circuit is normal.	
Red	Amplifier circuit is abnormal. An electrical short has occurred, or supply current is too high.	Turn off the power supply and eliminate the cause. Then turn on the unit and verify that the indicator color has changed to blue. If it remains red, turn off the unit and consult your dealer.
	Ambient temperature is too high.	Decrease the vehicle's interior temperature to a normal level. The indicator color changes to blue.
	Power supply voltage is too high.	Use the correct power supply voltage. The indicator color changes to blue.

CONNECTION CHECH LIST (Fig.10)

Please check your head unit for the conditions listed below: (Fig. 10)

a. The head unit does not have a remote turn-on or power antenna lead.
b. The head unit's power antenna lead is activated only when the radio is on (turns off in the tape or CD Mode).
c. The head unit's power antenna lead is logic level output (+) 5V, negative trigger (grounding type), or cannot sustain (+) 12V when connected to other equipment in addition to the vehicle's power antenna. If any of the above conditions exist, the remote turn-on lead of your PDX-2.150 must be connected to a switched power source (ignition) in the vehicle. Be sure to use a 3A fuse as close as possible to this ignition tap. Using this connection method, the PDX-2.150 will turn on and stay on as long as the ignition switch is on.

If this is objectionable, a SPST (Single Pole, Single Throw) switch, in addition to the 3A fuse mentioned above, may be installed in-line on the PDX-2.150 turn-on lead. This switch will then be used to turn on (and off) the PDX-2.150. Therefore, the switch should be mounted so that is accessible by the driver. Make sure the switch is turned off when the vehicle is not running. Otherwise, the amplifier will remain on and drain the battery.

① Blue/White
② Power Antenna
③ Remote Turn-On Lead
④ To other Alpine components' Remote Turn-On Leads
⑤ SPST Switch (optional)
⑥ Fuse (3A)
⑦ As close as possible to the vehicle's ignition tap
⑧ Ignition Source

CONNEXIONS (Fig. 5 – Fig. 8)

Avant d'effectuer les connexions, vérifier que tous les composants audio sont hors tension. Connectez le conducteur jaune de la batterie provenant de l'amplificateur directement à la borne positive (+) de la batterie du véhicule. Ne pas le connecter au boîtier de fusibles.

ATTENTION

◆ **Précaution relative au raccordement des bornes/pièces**

- Ne laissez aucun autre objet (particulièrement ceux qui sont conducteurs d'électricité) entrer en contact ou s'approcher trop près des bornes/pièces de l'appareil (alimentation, fusible, borne de sortie de haut-parleur, prise RCA, etc.). Cela risquerait de provoquer un court-circuit ou un accident.

Pour éviter que des bruits extérieurs interfèrent avec le système audio.

- Installez l'appareil et acheminez les câbles à au moins 10 cm (3-15/16") de distance du faisceau de câbles de la voiture.
- Eloignez les câbles d'alimentation de la batterie le plus possible des autres câbles.
- Raccordez bien le fil de terre à un point métallique apparent (enlevez la couche de peinture ou de graisse si nécessaire) du châssis de la voiture.
- Si vous rajoutez un filtre antiparasites en option, raccordez-le le plus loin possible de l'appareil. Contactez votre revendeur Alpine pour plus de détails sur les divers filtres antiparasites disponibles.
- Consultez votre revendeur Alpine pour plus de détails sur les mesures de prévention contre les parasites.

❶ Borne de l'alimentation

❷ Fusible

❸ Bornes de sortie du haut-parleur
Insérez le câble du haut-parleur dans la prise du haut-parleur, laquelle s'insère ensuite dans la borne de sortie du haut-parleur (reportez-vous à la section « Précautions lors de la connexion du câble du haut-parleur»).

REMARQUE:

- Veillez à bien insérer la prise du haut-parleur afin d'éviter des pertes de connexion ou que le câble se débranche à cause des vibrations du véhicule, etc.
- Vous pouvez brancher la prise du haut-parleur dans les deux sens, indépendamment des indications de polarité.
- Jamais connecter les conducteurs de haut-parleur ensemble ou sur la terre du châssis.

❹ Prises d'entrée RCA
Connecter ces prises aux conducteurs de sortie de ligne de l'unité principale en utilisant les cables d'extension RCA (vendus séparément).

❺ Conducteur de la batterie (jaune,vendu séparément)
Assurez-vous d'ajouter un fusible le plus près que possible de la borne positive (+) de la batterie. Ce fusible protégera le système électrique de votre véhicule au cas de court-circuit. Si ce conducteur doit être rallongé, n'utilisez que les câbles de type AWG4-AWG6 (épaisseur du câble) pour effectuer cette connexion.

❻ Conducteur de mise sous tension télécommandée (bleu/blanc, vendu séparément)
Connecter ce conducteur au conducteur de mise sous tension télécommandée ou au conducteur d'antenne électrique (déclencheur positif, (+) 12V seulement) de votre unité principale.

❼ Conducteur de mise à la terre (noir, vendu séparément)
Connecter ce conducteur sur un endroit propre et métallique du châssis du véhicule. Vérifier la mise à la terre en contrôlant le passage de courant continu entre ce point et la borne négative (–) de la batterie du véhicule. Mettre à la terre tous les composants audio, au même point sur le châssis pour éviter des boucles de terre.

◆ **Précautions lors de la connexion du câble d'alimentation**

Vous devez dénuder le câble d'alimentation avant de le connecter. Veuillez trouver ci-dessous des explications concernant la connexion de l'extrémité dénudée du câble d'alimentation.

Remarques :

- Utilisez les vis à six pans fournies pour effectuer cette connexion. Il est fortement recommandé de confier cette connexion au distributeur.
- Si vous réalisez vous-même cette connexion, suivez attentivement les instructions ci-dessous.
- Veillez à utiliser les vis à six pans fournies pour effectuer cette connexion.
- Pour des raisons de sécurité, raccordez le câble de la batterie en dernier.
- Pour éviter que les câbles ne se déconnectent ou que l'unité ne tombe, veillez à ne pas tenir l'unité par le câble.
- Assurez-vous d'ajouter un fusible le plus près possible de la batterie. Veillez à utiliser un fusible de l'ampérage approprié pour la câble d'alimentation.

1. Vérifiez l'épaisseur du câble.
   Remarques :
   - N'utilisez que les câbles de type AWG4-AWG6 (épaisseur du câble) pour effectuer cette connexion.
   - En cas de doute, consultez votre revendeur ou le service client pour savoir quel type de câble utiliser.
2. Dénudez l'isolation du câble d'alimentation de 7 à 10 mm (9/32"-3/8") pour découvrir le conducteur.
   Remarques :
   - Si le conducteur dénudé n'est pas assez long, des pertes de connexion peuvent se produire et provoquer un dysfonctionnement ou l'interruption du son.
   - Au contraire, si le conducteur dénudé est trop long, un court-circuit électrique peut se produire.
3. Desserrez les vis à six pans de la borne du conducteur de l'unité, puis insérez le conducteur dénudé dans la borne ; resserrez les vis pour fixer la connexion.
4. Assurez-vous que le câble d'alimentation est correctement raccordé.

◆ **Précautions lors de la connexion du câble du haut-parleur**

Lorsque vous connectez le câble du haut-parleur à l'unité, vous devez l'insérer dans la prise du haut-parleur. Vous trouverez ci-dessous des explications concernant l'insertion du câble du haut-parleur dans la prise du haut-parleur.

1. Vérifiez l'épaisseur du câble.
   Remarques :
   - L'épaisseur de câble du haut-parleur disponible pour cette unité est AWG8- AWG16.
   - En cas de doute, consultez votre revendeur pour savoir quel type de câble utiliser.
2. Dénudez l'isolation du câble de 7 à 10 mm (9/32"-3/8") pour découvrir le conducteur.
   Remarques :
   - Si le conducteur dénudé n'est pas assez long, des pertes de connexion peuvent se produire et provoquer un dysfonctionnement ou l'interruption du son.
   - Au contraire, si le conducteur est trop long, un court-circuit électrique peut se produire.
3. Desserrez complètement les 2 vis à six pans de la pris du haut-parleur à l'aide de la clé hexagonale (petite, fournie).
4. Insérez complètement le conducteur dénudé du câble du haut-parleur dans lórifice de la borne du conducteur. Voir schéma 8.
   Remarque :
   - Insérez le câble du haut-parleur en respectant les indications +/– situées sur la prise du haut-parleur. Insérez le câble positif du haut-parleur dans la borne positive du haut-parleur et le câble négatif dans la borne négative.
5. Resserrez les 2 vis à six pans à l'aide de la clé hexagonale (petite, fournie).

REGLAGES DE COMMUTATEUR (Fig.9)

Avant d'effectuer les réglages 8 à 10 ci-après, retirez la vis à six pans (signalée ★ dans le schéma) à l'aide de la clé hexagonale (petite, fournie), puis ouvrez le couvercle des commandes.

❽ Contrôle de réglage de gain d'entrée
Régler le gain d'entrée du PDX-2.150 à la position minimale (4V). En utilisant un CD dynamique comme source, augmenter le volume de l'unité principale jusqu'à ce que le son s'altère. Puis, réduire le volume d'un pas (ou jusqu'à ce que le son de sortie ne soit pas altéré). Maintenant, augmenter le gain de l'amplificateur jusqu'à ce que le son des haut-parleurs devienne altéré. Réduire le gain petit à petit, jusqu'à ce que le son ne soit pas altéré pour obtenir un réglage de gain optimum.

❾ Commutateur sélecteur de mode du séparateur

a) Régler sur "LP" lorsque l'amplificateur est utilisé pour exciter un haut-parleur de sous-graves. Les fréquences supérieures au point de recouvrement sont coupées à raison de 12 dB par octave.

b) Régler sur la position "HP" lorsque l'amplificateur est utilisé pour exciter un système de haut-parleur d'aigus/bande moyenne. Les fréquences inférieures au point de recouvrement sont coupées à raison de 12 dB par octave.

c) Régler sur la position "OFF" lorsque l'amplificateur est utilisé pour exciter les hautparleurs de large bande. La bande entière sortira aux haut-parleurs sans que les fréquences basses ou hautes soient coupées.

❿ Bouton de réglage de la fréquence de transfert
Permet le réglage de la fréquence de transfert en tournant le bouton pour sélectionner une fréquence entre 30 et 400 Hz comme point de recouvrement.

⓫ Panneau des commutateurs

⓬⓭ Indicateur d'alimentation
Allumé lors de la mise en marche.
Eteint lord de l'extinction.

⓮ Indicateur d'état

Couleur de l'indication	État	Solution
Bleu	Le circuit de l'amplificateur est normal.	
Rose	Le circuit de l'amplificateur présente une anomalie. Un court-circuit électrique s'est produit ou le courant d'alimentation est trop élevé.	Éteignez la source d'alimentation, puis éliminez la cause du problème. Mettez l'unité sous tension, puis vérifiez que l'indicateur passe au bleu. S'il reste rouge, mettez l'unité hors tension et consultez votre revendeur.
	La température ambiante est trop élevée.	Faites baisser la température intérieure du véhicule à une niveau normal. L'indicateur passe au bleu.
	La tension d'alimentation est trop élevée.	Utilisez la tension d'alimentation appropriée. L'indicateur passe au bleu.

Liste de vérification des connexions (Fig.10)

Prière de vérifier les points énumérés ci-dessous concernant l'unité principale: (Fig. 10)

a. L'unité principale n'a pas de conducteur de mise sous tension télécommandée ou d'antenne électrique.
b. Le conducteur d'antenne électrique de l'unité principale est seulement activé lorsque la radio est allumée (désactivé en mode cassette ou CD).
c. Le conducteur d'antenne électrique de l'unité principale est une sortie de niveau logique (+) 5V, déclencheur négatif (de type mise à la terre) ou ne peut pas supporter (+) 12V lors de la connexion à un autre équipement en plus de l'antenne électrique du véhicule. Si un des points ci-dessus se présente, le conducteur de mise sous tension télécommandée du PDX-2.150 doit être connecté à une source d'alimentation commutée (allumage) du véhicule. S'assurer d'utiliser un fusible de 3A le plus près que possible de la prise d'allumage. En utilisant cette méthode de connexion, le PDX-2.150 est mis sous tension et restera allumé aussi longtemps que le commutateur d'allumage restera activé.

Si ceci est inacceptable, en plus du fusible de 3A mentionné ci-dessus, un commutateur SPST (commutateur-disjoncteur unipolaire) doit être installé en ligne dans le conducteur de mise sous tension du PDX-2.150. Ce commutateur est ensuite utilisé pour mettre sous (et hors) tension le PDX-2.150. Pour cette raison, prière de s'assurer que ce commutateur est accessible au conducteur. S'assurer que le commutateur est désactivé quand le véhicule est arrêté. Autrement, l'amplificateur restera activé et videra la batterie.

① Bleu/Blanc
② Antenne électrique
③ Conducteur de mise sous tension télécommandée
④ Aux conducteurs de mise sous tension télécommandée d'autres composants Alpine
⑤ Commutateur SPST (optionnel)
⑥ Fusible (3A)
⑦ Aussi près que possible de la prise d'allumage du véhicule
⑧ Source d'allumage

CONEXIONES (Fig. 5 – Fig. 8)

Antes de efectuar las conexiones, asegúrese de que apaga todos los componentes audio. Conecte el cable amarillo de la batería proveniente del amplificador directamente al terminal positivo (+) de la batería del vehículo. No conecte dicho cable al bloque de fusibles.

PRUDENCIA

◆ **Precaución al conectar los terminales/piezas**

- No permita que otros objetos (especialmente si son conductores eléctricos) se acerquen demasiado o entren en contacto con los terminales/piezas de la unidad (fuente de alimentación, fusibles, terminal de salida de altavoces, conector RCA, etc.). De lo contrario, podría producirse un cortocircuito o un accidente.

Para evitar que entre ruido externo en el sistema de audio

- Coloque la unidad y pase los cables a 10 cm (3-15/16") por lo menos del conjunto de cables del automóvil.
- Mantenga los conductores de alimentación de la batería lo más alejados posible de otros cables.
- Conecte el conductor de puesta a tierra con seguridad a un punto metálico desnudo (si es necesario, elimine le pintura o la grasa) del chasis del automóvil.
- Si añade un supresor de ruido opcional, conéctelo lo más lejos posible de la unidad. Su proveedor Alpine dispone de varios supresores de ruido. Solicítele más información.
- Su proveedor Alpine conoce la mejor forma de evitar el ruido. Solicítele más información.

❶ Terminal de la alimentación

❷ Fusible

❸ Terminales de salida del altavoz
Según lo descrito en la sección "Precauciones sobre las conexiones del cable del altavoz", inserte el cable del altavoz en la toma del altavoz que, después, se inserta en el terminal de salida del altavoz.

NOTA:

- Inserte completamente la toma del altavoz para evitar pérdidas de conexión o que el cable se suelte por la vibración del vehículo, etc.
- La toma del altavoz se puede conectar en ambos sentidos: no es preciso tener en cuenta ninguna indicación de polaridad.
- Nunca conecte los cables de altavoz juntos o en el punto de tierra del chasis.

❹ Clavijas RCA de entrada
Conecte las mismas a los cables de salida de línea de su unidad principal utilizando cables de extensión RCA (vendidos por separado).

❺ Cable de la batería (amarillo,vendido separadamente)
Asegúrese de añadir un fusible tan cerca como sea posible del terminal positivo (+) de la batería. Este fusible protegerá el sistema eléctrico de su vehículo en caso de que se produzca un cortocircuito. Si necesita extender este cable, utilice únicamente tamaños AWG4-AWG6 (los tamaños del cable) para realizar esta conexión.

❻ Cable para encendido remoto (azul/blanco, vendido separadamente)
Conecte este cable al cable de encendido remoto o de antena eléctrica (disparador positivo (+) de 12V solamente) de su unidad principal.

❼ Cable de tierra (negro, vendido separadamente)
Conecte este cable con seguridad en un punto metálico expuesto, limpio, en el chasis del vehículo. Verifique que este punto es un verdadero punto de puesta a tierra comprobando si existe continuidad entre este punto y el terminal negative (–) de la batería del vehículo. Conecte a tierra todos sus componentes audio en el mismo punto del chasis para prevenir bucles en la conexión a tierra.

◆ **Precauciones sobre las conexiones del cable de alimentación**

No es posible conectar el cable de alimentación si no se pela previamente su extremo. A continuación se detalla cómo conectar el extremo pelado del cable de alimentación.

Nota:

- Utilice los tornillos hexagonales suministrados para realizar esta conexión. Se recomienda encarecidamente que ésta corra a cargo del distribuidor.
- Si decide realizar la conexión usted mismo, verifique que sigue con atención las instrucciones que se describen a continuación para garantizar una conexión correcta.
- Asegúrese de que utiliza los tornillos hexagonales suministrados para realizar esta conexión.
- Por motivos de seguridad, conecte el cable de la batería en último lugar.
- Para evitar la desconexión de los cables o que la unidad se caiga, no la sujete por el cable.
- No olvide añadir un fusible lo más cerca que sea posible de la batería. Asegúrese de que utiliza un fusible de la potencia adecuada para el cable de alimentación.

1. Verifique el tamaño del cable.
   Notas:
   - Utilice únicamente tamaños AWG4-AWG6 (los tamaños del cable) para realizar esta conexión.
   - Si no está seguro, póngase en contacto con el servicio de atención al cliente para saber qué tamaño de cable exacto debe utilizar.
2. Pele entre 7 y 10 mm (9/32"-3/8") del aislante del cable de alimentación para descubrir el conductor.
   Notas:
   - Si la longitud del conductor descubierto es demasiado corta, podrían producirse pérdidas de conexión y provocar fallos de funcionamiento o interrupción del sonido.
   - Por el contrario, si el conductor descubierto es demasiado largo, podría producirse un cortocircuito eléctrico.
3. Afloje los tornillos hexagonales del terminal del conductor de la unidad e inserte el conductor descubierto. Por último, apriete los tornillos para fijar la conexión.
4. Verifique que el cable de alimentación está conectado correctamente.

◆ **Precauciones sobre las conexiones del cable del altavoz**

Al conectar el cable del altavoz a la unidad, es necesario insertarlo en la toma del altavoz. A continuación se detalla cómo insertar el cable del altavoz en la toma del altavoz.

1. Verifique el tamaño del cable.
   Notas:
   - El tamaño disponible del cable del altavoz para esta unidad es AWG8 - AWG16.
   - Si no está seguro, póngase en contacto con su distribuidor para saber qué tamaño de cable exacto debe utilizar.
2. Pele entre 7 y 10 mm (9/32"-3/8") del aislante del cable para descubrir el conductor.
   Notas:
   - Si la longitud del conductor descubierto es demasiado corta, podrían producirse pérdidas de conexión y provocar fallos de funcionamiento o interrupción del sonido.
   - Por el contrario, si el conductor descubierto es demasiado largo, podría producirse un cortocircuito eléctrico.
3. Afloje completamente los 2 tornillos hexagonales de la toma del altavoz con ayuda de la llave hexagonal (pequeña, se suministra).
4. Inserte completamente el conductor descubierto del cable del altavoz en el orificio del terminal del conductor. Consulte la figura 8.
   Nota:
   - Inserte el cable del altavoz teniendo en cuenta las indicaciones +/– de la toma del altavoz. Inserte el cable positivo del altavoz en el terminal positivo del altavoz y el cable negativo del altavoz en el terminal negativo del altavoz.
5. Apriete los 2 tornillos hexagonales con ayuda de la llave hexagonal (pequeña, se suministra).

AJUSTES DEL INTERRUPTOR (Fig.9)

Cuando realice los ajustes 8-10 descritos a continuación, extraiga el tornillo hexagonal (señalado con ★ en la ilustración) con ayuda de la llave hexagonal (pequeña, se suministra) y, a continuación, abra la cubierta de controles.

❽ Controles de ajuste de ganancia de entrada
Ajuste la ganancia de entrada del PDX-2.150 a su posición mínima (4V). Utilizando un CD dinámico como fuente, aumente el volumen de la unidad principal hasta que haya distorsión. Después, reduzca de un paso el volumen (o hasta que la salida no salga distorsionada). Entonces, aumente la ganancia del amplificador hasta que el sonido de los altavoces salga distorsionado. Reduzca poco a poco la ganancia hasta que el sonido no salga distorsionado para obtener un ajuste de ganancia óptimo.

❾ Interruptor selector de modo del filtro divisor (de frecuencia)

a) Fíjelo en la posición "LP" cuando se utilice el amplificador para excitar el altavoz de frecuencias ultrabajas. Las frecuencias sobre el punto de cruce se cortarán (a razón de 12 dB por octava).

b) Fíjelo en la posición "HP" cuando se utilice el amplificador para excitar el sistema de altavoz de agudos/tonos medios. Las frecuencias bajo el punto de cruce se cortarán (a razón de 12 dB por octava).

c) Ajuste a la posición desactivada ("OFF") cuando el amplificador se utilice para excitar un sistema con altavoces que reproduzcan la gama completa de frecuencias. La anchura de banda total se emitirá sin cortar ni las frecuencias altas ni las bajas.

❿ Botón de ajuste de frecuencia del filtro divisor (de frecuencias)
Permite el ajuste de la frecuencia de cruce, girando el botón para seleccionar una frecuencia entre 30 y 400 Hz como punto de intersección.

⓫ Panel de interruptores

⓬⓭ Indicador de alimentación
Encendido Cuando el aparato está en marcha.
Apagado Cuando el aparato está apagado.

⓮ Indicador de estado

Color de la indicación	Estado	Solución
Azul	El circuito del amplificador es normal.	
Rojo	El circuito del amplificador es anormal. Se ha producido un cortocircuito eléctrico o la corriente de alimentación es demasiado elevada.	Apague la fuente de alimentación y elimine el motivo. Después, vuelva a encender la unidad y verifique el color del indicador ha cambiado a azul. Si sigue rojo, apague la unidad y póngase en contacto con su distribuidor.
	La temperatura ambiente es demasiado elevada.	Disminuya la temperatura interior del vehículo hasta conseguir un nivel normal. El indicador de color cambiará a azul.
	El voltaje de la fuente de alimentación es demasiado elevado.	Utilice el voltaje correcto de la fuente de alimentación. El indicador de color cambiará a azul.

Lista de comprobación de conexiones (Fig.10)

Por favor compruebe el estado de su unidad principal según las condiciones listadas a continuación: (Fig. 10)

a. La unidad principal no tiene un cable de encendido remoto o de antena eléctrica.
b. El cable de antena eléctrica de la unidad principal solamente está activado cuando la radio está encendida (desactivado en el modo de cinta o de CD).
c. El cable de antena eléctrica de la unidad principal es una salida de nivel lógico (+) de 5V, disparador negativo (tipo de tierra), o no puede soportar (+) 12V cuando es conectado a otro equipo además de la antena eléctrica del vehículo. Si se observa una de las condiciones anteriores, el cable de encendido remoto de su PDX-2.150 se deberá conectar a una fuente de alimentación mediante interruptor (ignición) en el vehículo. Asegúrese de utilizar un fusible de 3A tan cerca como sea posible de esta llave de ignición. Empleando este método de conexión, el PDX-2.150 se encenderá y permanecerá encendido mientras el interruptor de ignición esté activado.

Si existen objeciones a esta alternativa, en adición al fusible de 3 A mencionado antes, se puede instalar en línea un interruptor SPST (polo simple, tiro simple) en el cable de encendido del PDX-2.150. Este interruptor se utilizará entonces para encender (y apagar) el PDX-2.150. Por lo tanto, el interruptor se deberá montar de forma tal que resulte accesible para el conductor. Asegúrese de que el interruptor esté apagado cuando el vehículo no esté en marcha. De lo contrario, el amplificador permanecerá encendido y agotará la batería.

① Azul/Blanco
② Antena eléctrica
③ Cable para encendido remoto
④ A los cables para encendido remoto de otros componentes Alpine
⑤ Interruptor SPST (opcional)
⑥ Fusible (3A)
⑦ Tan cerca como sea posible del contacto de encendido del vehículo
⑧ Fuente de encendido

TYPICAL SYSTEM CONNECTIONS/CONNEXIONS TYPIQUES DU SYSTEME/CONEXIONES TIPICAS DEL SISTEMA

[English]
㉑ Center Speaker (sold separately)
㉑ Front Left Speaker (sold separately)
㉒ Front Right Speaker (sold separately)
㉓ Rear Left Speaker (sold separately)
㉔ Rear Right Speaker (sold separately)
㉕ Subwoofer (sold separately)
㉖ RCA Extension Cable (sold separately)
㉗ Fiber Optic Cable (sold separately)
NOTES:
Please observe the following when using Fiber Optic Cable.
- Do not coil the Fiber Optic Cable smaller than a 30 mm (1-3/16") radius.
- Do not place anything on top of the Fiber Optic Cable.

㉘ Speaker Plug
㉙ Head Unit, etc.
㉚ Y-Adaptor (sold separately)

[Français]
㉑ Haut-parleur central (vendu séparément)
㉑ Haut-parleur avant gauche (vendu séparément)
㉒ Haut-parleur avant droit (vendu séparément)
㉓ Haut-parleur arrière gauche (vendu séparément)
㉔ Haut-parleur arrière droit (vendu séparément)
㉕ Haut-parleur de sous-graves (vendu séparément)
㉖ Câble d'extension RCA (vendu séparément)
㉗ Câble à fibre optique (vendu séparément)
REMARQUES:
Respecter les points suivants lors de l'utilisation d'un câble à fibre optique.
- Ne pas embobiner le câble à fibre optique avec un rayon inférieur à 30 mm.
- Ne rien placer sur le câble à fibre optique.

㉘ Prise du haut-parleur
㉙ Unité principale, etc.
㉚ Adaptateur en forme de « Y » (vendu séparément)

[Español]
㉑ Altavoz central (vendido separadamente)
㉑ Altavoz delantero izquierdo (vendido separadamente)
㉒ Altavoz delantero derecho (vendido separadamente)
㉓ Altavoz trasero izquierdo (vendido separadamente)
㉔ Altavoz trasero derecho (vendido separadamente)
㉕ Altavoz de subgraves (vendido separadamente)
㉖ Prolongador eléctrico RCA (vendido separadamente)
㉗ Cables de fibra óptica (vendido separadamente)
NOTAS:
Observe lo siguiente cuando utilice cables de fibra óptica.
- No bobine cables de fibra óptica más pequeños que un radio de 30 mm.
- No coloque nada encima del cable de fibra óptica.

㉘ Toma del altavoz
㉙ Unidad principal, etc.
㉚ Adaptador en forma de "Y" (vendido separadamente)

3 Speaker System/Système de 3 haut-parleurs/Sistema de 3 altavoces

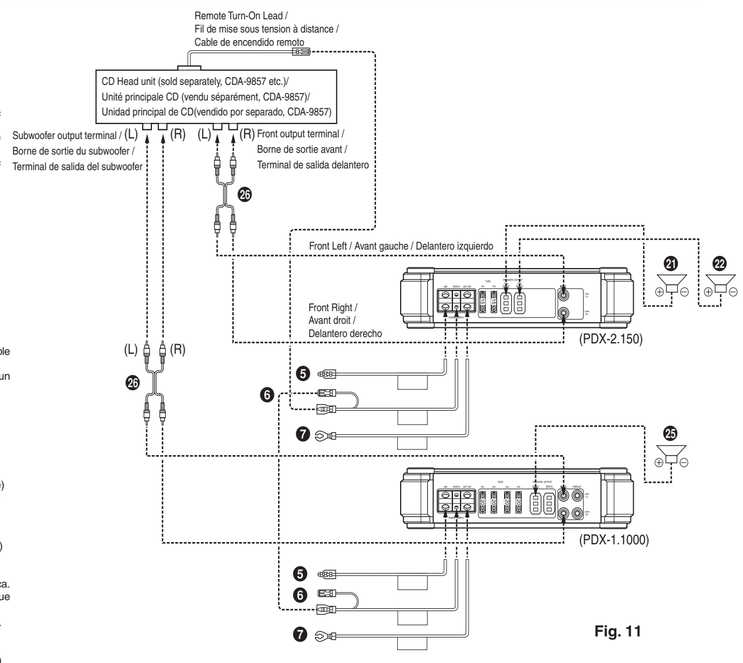

Fig. 11

3 Speaker System/Système de 3 haut-parleurs/Sistema de 3 altavoces

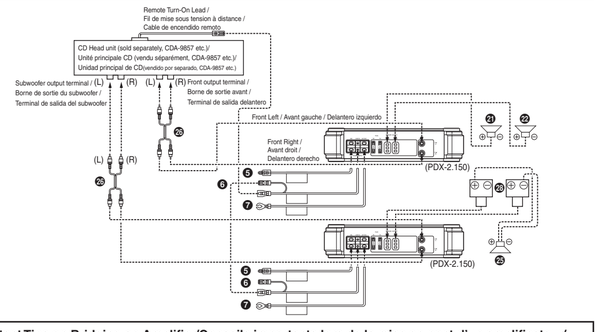

Important Tips on Bridging an Amplifier/Conseils importants lors de la mise en pont d'un amplificateur/ Consejos importantes cuando conecte en puente un amplificador

NOTE:
The following troubles may occur when it is not properly connected.
1) One side input results in low output.
2) One side input will cause failure.
3) One side input may cause more heating and thus result in the earlier operation of overheating protection.

REMARQUE:
Les difficultés suivantes peuvent se produire quand il n'est pas correctement relié.
1) Entrée d'un seul côté causant une sortie basse.
2) Entrée d'un seul côté causant une panne.
3) L'entrée d'un seul côté peut causer plus de chauffage et avoir ainsi comme conséquence l'opération plus tôt de la protection de surchauffe.

NOTA:
Las dificultades siguientes pueden ocurrir cuando no está conectado correctamente.
1) Entrada de un solo lado ocasionando una salida baja.
2) Entrada de un solo lado ocasionando fallos.
3) La entrada de un solo lado puede producir más calor y dar lugar así a una operación más temprana de la protección de recalentamiento.

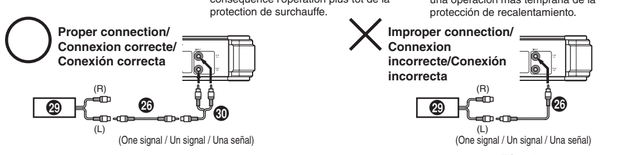

Fig. 12

5.1 channel Speaker System/Système de haut-parleurs 5,1 cannaux/Sistema de altavoces 5,1 canales